Serie MCM

per contatori con inserzione ARON

MCM.2

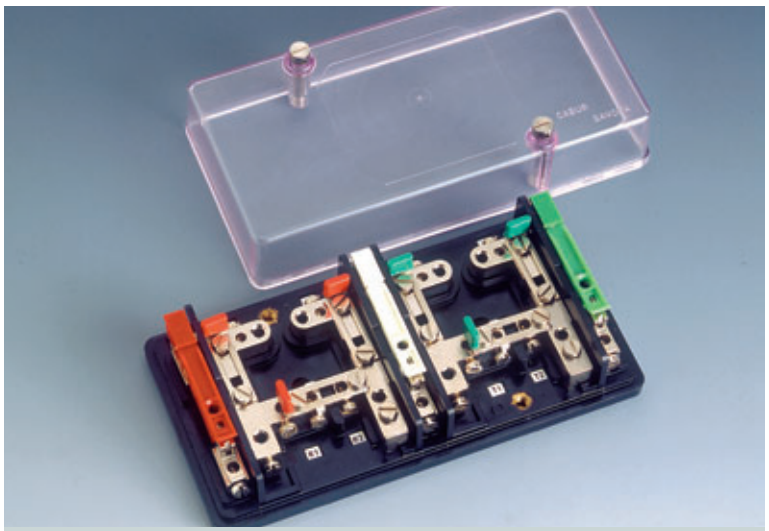

Ingombro massimo (con coperchio inserito)
MCM.2: 170 x 85 x 48 mm

ENEL ha adottato una particolare convenzione colorimetrica, per l'identificazione delle fasi, in funzione dei compartimenti dove le morsettiere vengono installate.
A partire da sinistra, le fasi sono identificate nella maniera seguente::

Sigla	Codice
MCM.2/B (colore bianco)	**MC202B** (adottata in Campania e Lombardia)
MCM.2/G (colore giallo)	**MC202G** (adottata in Veneto e Trentino Alto Adige)
MCM.2/R (colore rosso)	**MC202R** (adottata nel resto d'Italia)

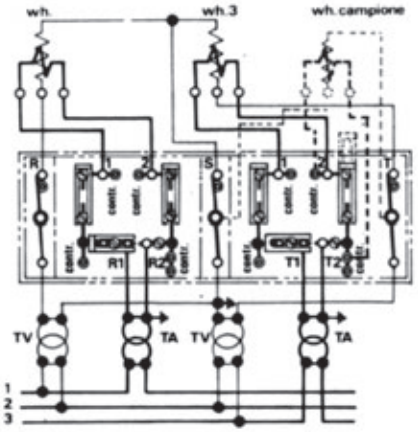

Schema applicativo

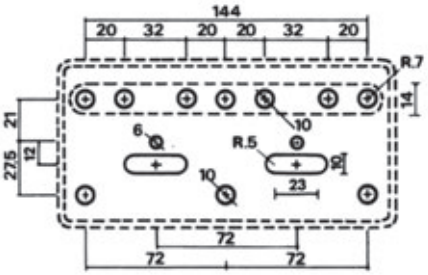

Dima di fissaggio

per contatori con inserzione trifase e neutro

MCM.3

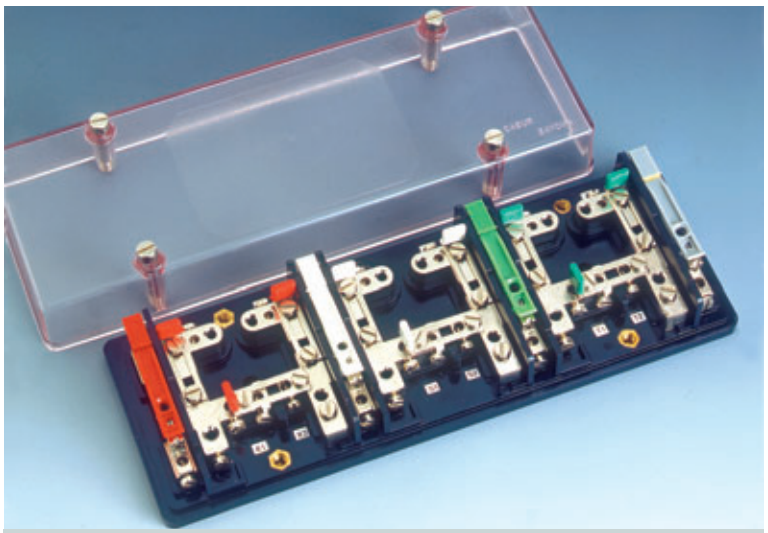

Ingombro massimo (con coperchio inserito)
MCM.1: 95 x 85 x 48 mm

ENEL ha adottato una particolare convenzione colorimetrica, per l'identificazione delle fasi, in funzione dei compartimenti dove le morsettiere vengono installate.
A partire da sinistra, le fasi sono identificate nella maniera seguente:

Sigla	Codice
MCM.3/B (colore bianco)	**MC203B** (adottata in Campania e Lombardia)
MCM.3/G (colore giallo)	**MC203G** (adottata in Veneto e Trentino Alto Adige)
MCM.3/R (colore rosso)	**MC203R** (adottata nel resto d'Italia)

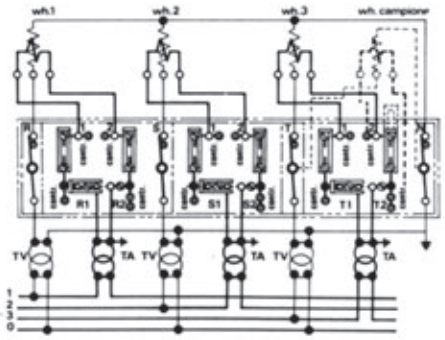

Schema applicativo

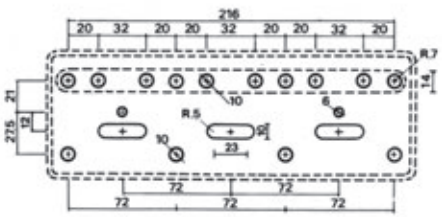

Dima di fissaggio