Serie MCT/SA

per contatori con inserzione trifase e neutro

MCT.3/SA

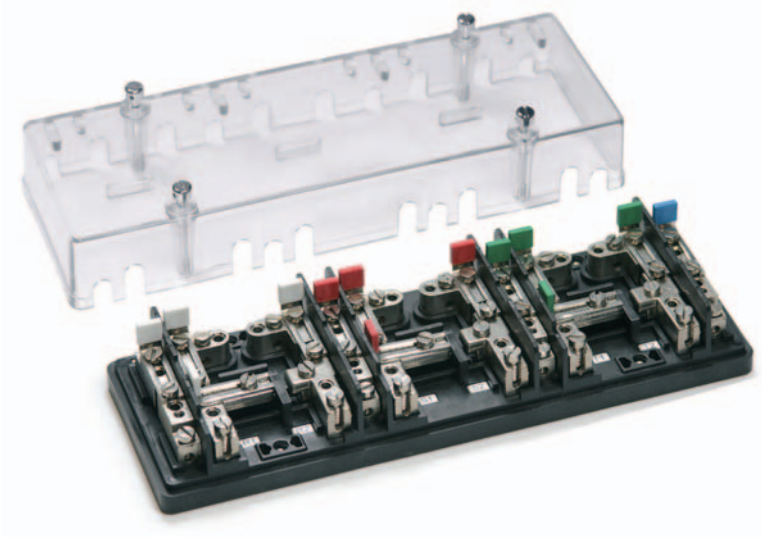

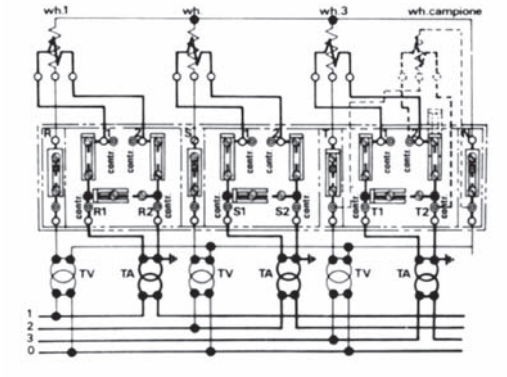

Schema applicativo

Ingombro massimo (con coperchio inserito)
MCT.3/SA: 245 x 85 x 48 mm

ENEL ha adottato una particolare convenzione colorimetrica, per l'identificazione delle fasi, in funzione dei compartimenti dove le morsettiere vengono installate.
A partire da sinistra, le fasi sono identificate nella maniera seguente:

Sigla	Codice
MCT.3/SA/B (colore bianco)	**MC403B** (adottata in Campania e Lombardia)
MCT.3/SA/G (colore giallo)	**MC403G** (adottata in Veneto e Trentino Alto Adige)
MCT.3/SA/R (colore rosso)	**MC403R** (adottata nel resto d'Italia)

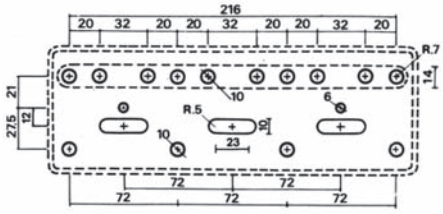

Dima di fissaggio

SDN supporti per barrette di neutro

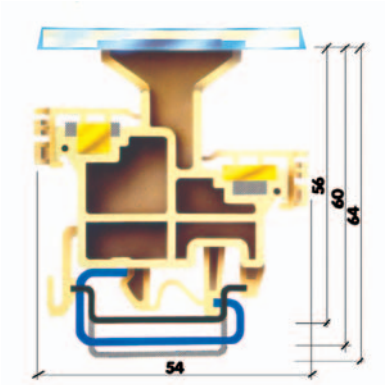

SDN/D

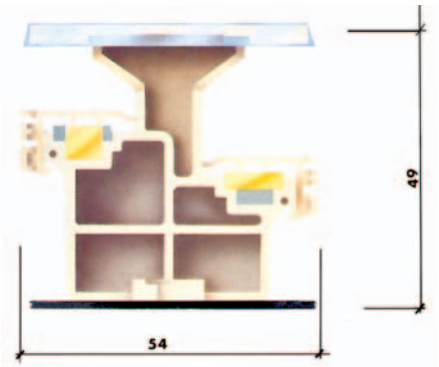

SDN/H

SDN/D (Codice SD200)
da montarsi su profilati d'appoggio a norme IEC 60715

SDN/H (Codice SD300)
da fissare direttamente su pannello, mediante viti
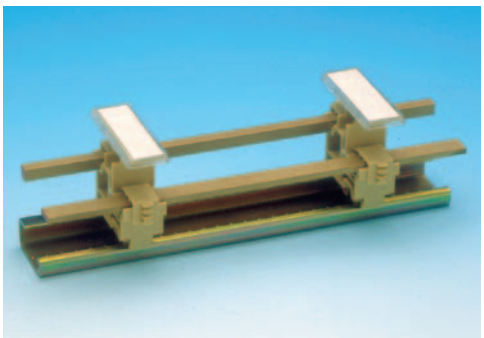
- **spessore supporti: 20 mm**
- **entrambi sono adatti per barrette 6 x 6 mm o 10 x 3 mm**
- **corpo isolante:** in poliammide beige (RAL 1001); grado KC 600 resistenza arco superficiale; autoestinguente; infiammabilità grado UL94V-0. Temperatura d'impiego: tra -30 °C +110 °C. Con due alloggiamenti per comporre numeri o sigle sino a tre cifre, mediante cartellini nominativi CSC, e portatarghetta con protezione trasparente per l'apposizione di scritte identificative.